VZDOLŽNI PREREZ MOSTU

M. 1:25

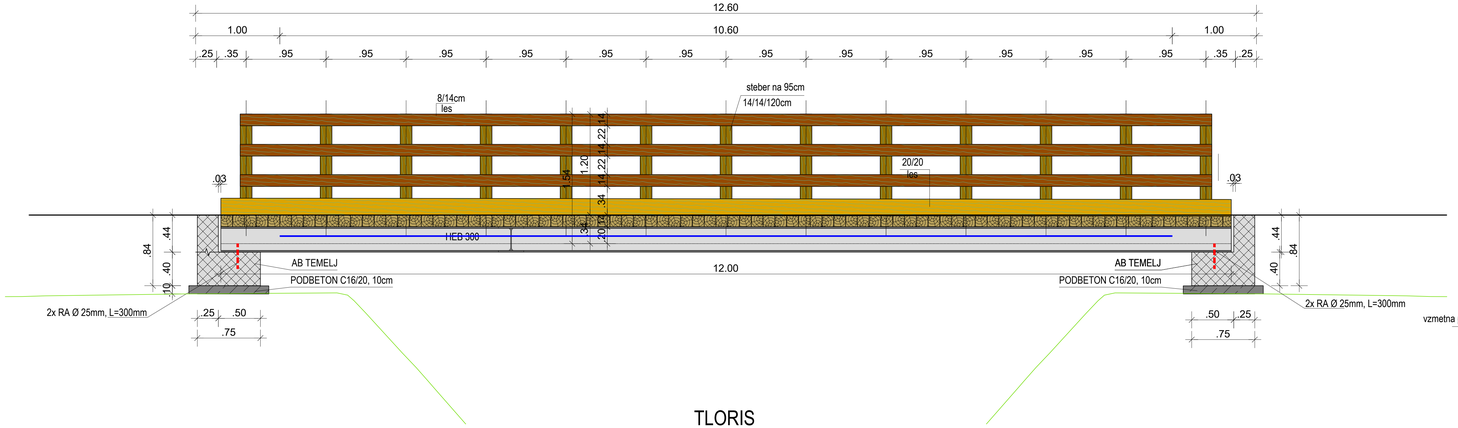

PREČNI PREREZ A-A

M. 1:25

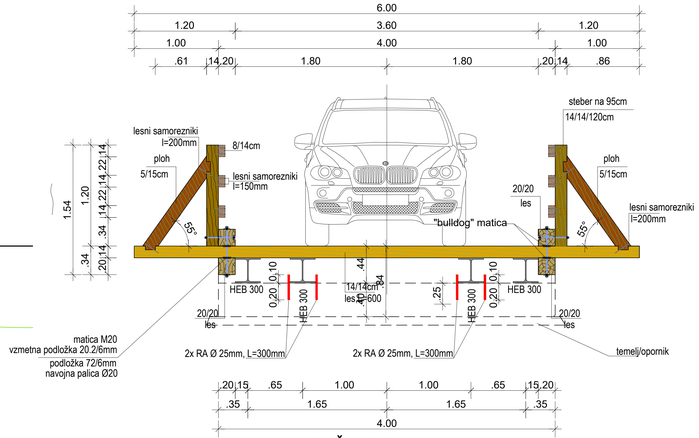

TLORIS

M. 1:25

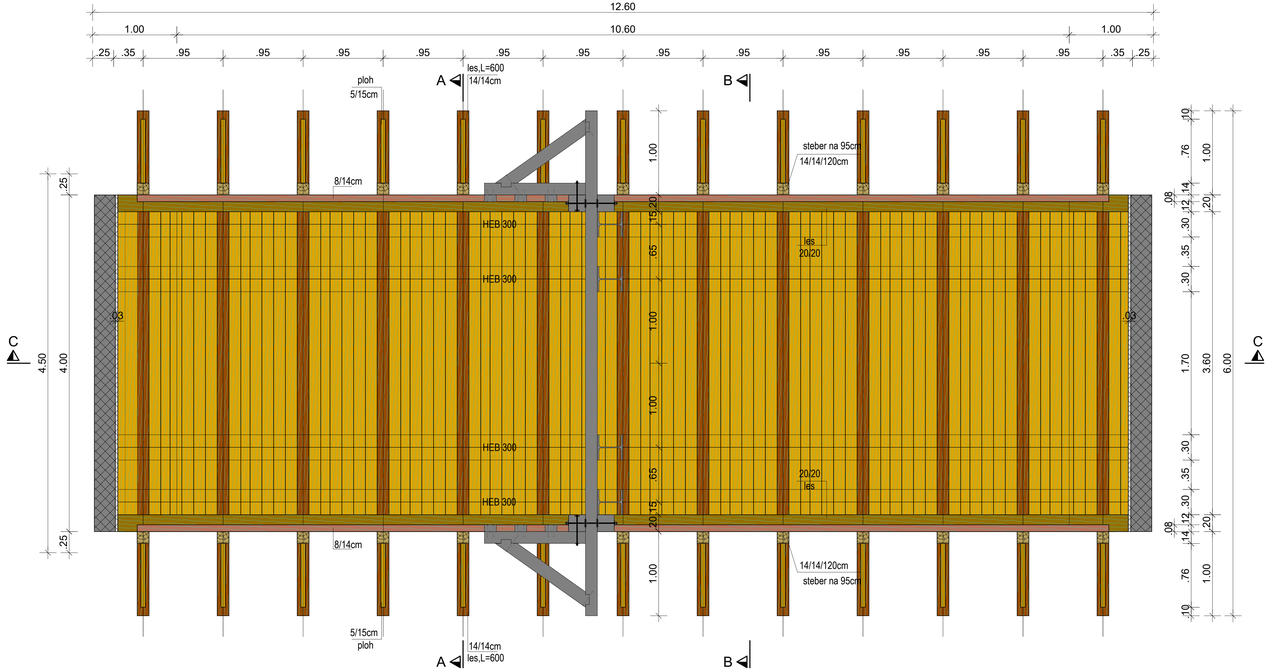

PREČNI PREREZ B-B

M. 1:25

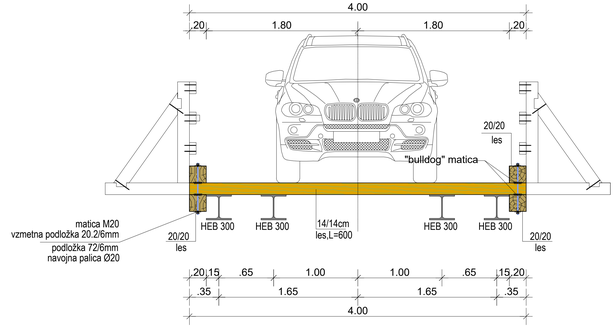

DELAVNIŠKI NAČRT ZAČASNEGA MOSTU

M 1:25

naročnik: OBČINA MISLINJA Šolska cesta 34 3282 Mislinja		načrt: –	
		št. projekta: 1112/25	datum: FEBRUAR 2026
		št. načrta: –	merilo: M 1: 25
izvajalec: ISB ako statični biro, d.o.o. Glavni trg 17/b, 2000 Maribor		šifra CC: –	
		objekt: Sanacija lokalne ceste Zg. Dovže-Jerlotska seča-Tunčnik lodnek ob Dovžanki-1. faza	
id. številka: IZS 0438		cesta: LC 261111	
		odsek:	
		faza: PZI	
podizvajalec:		opis risbe: DELAVNIŠKI NAČRT ZAČASNEGA MOSTU	
ime in priimek	podpis	št. odseka	arhivska številka / faza/objekt
vodja projekta: M. Krajnc dipl.inž.grad		...	....
ident. št. IZS: IZS G-0584			
odg. projektant: M. Krajnc dipl.inž.grad		šifra risbe	črtna koda arhiva
ident. št. IZS: IZS G-4691		...	
		št. priloge: G.78	
izdelal: G. Bajc inž.gr.		avtor risbe: ISB d.o.o., Maribor	
		id. št. risbe: 1112/25 G.78	